剣　　道

・日時　令和元年８月１１日（日）　開始式　９：００
・会場　ALSOKぐんま総合スポーツセンター　ぐんま武道館　大道場
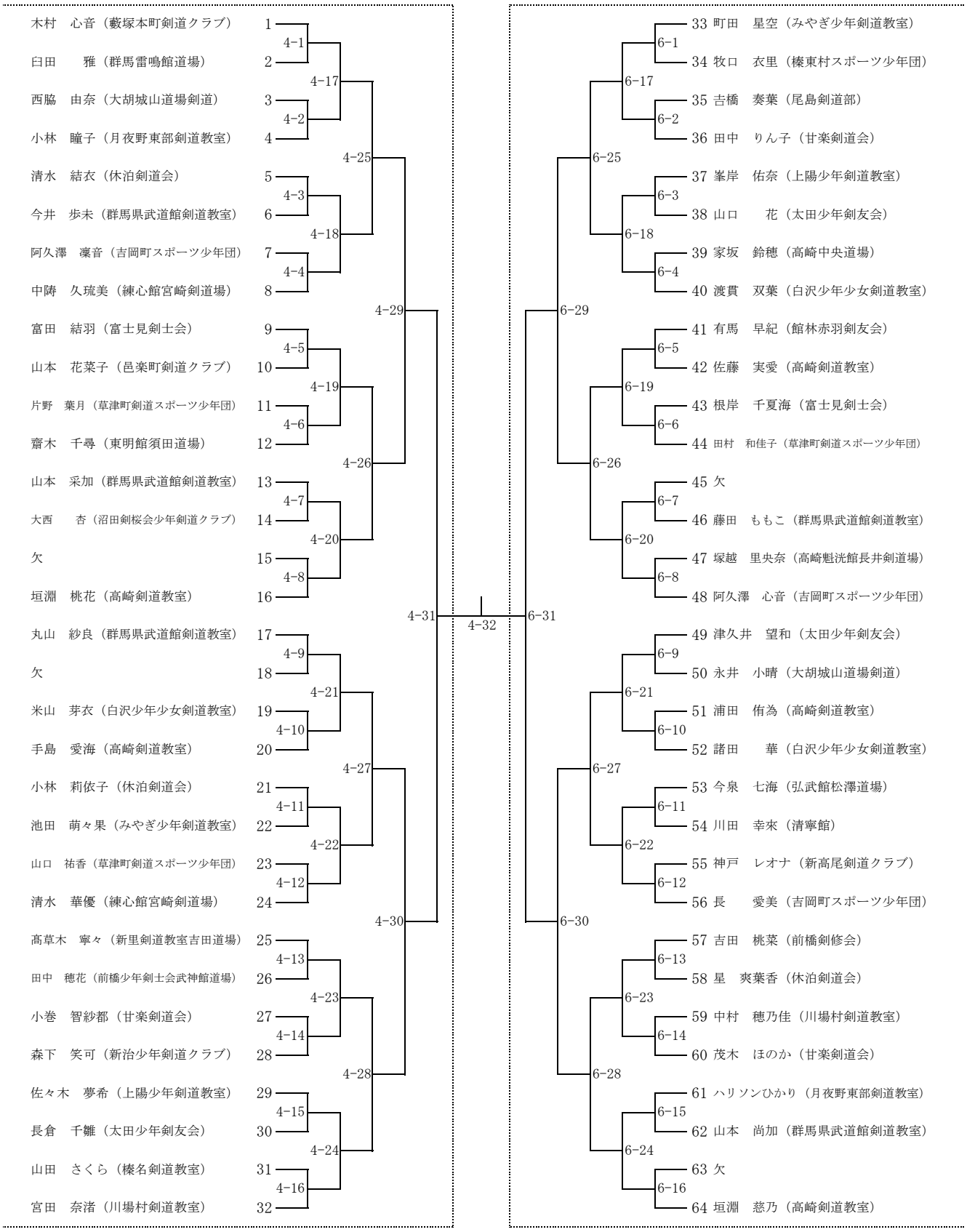
＜小学女子５・６年生組合せ＞